【令和7年度　栃木県中学校新人体育大会バレーボール競技　女子の部】

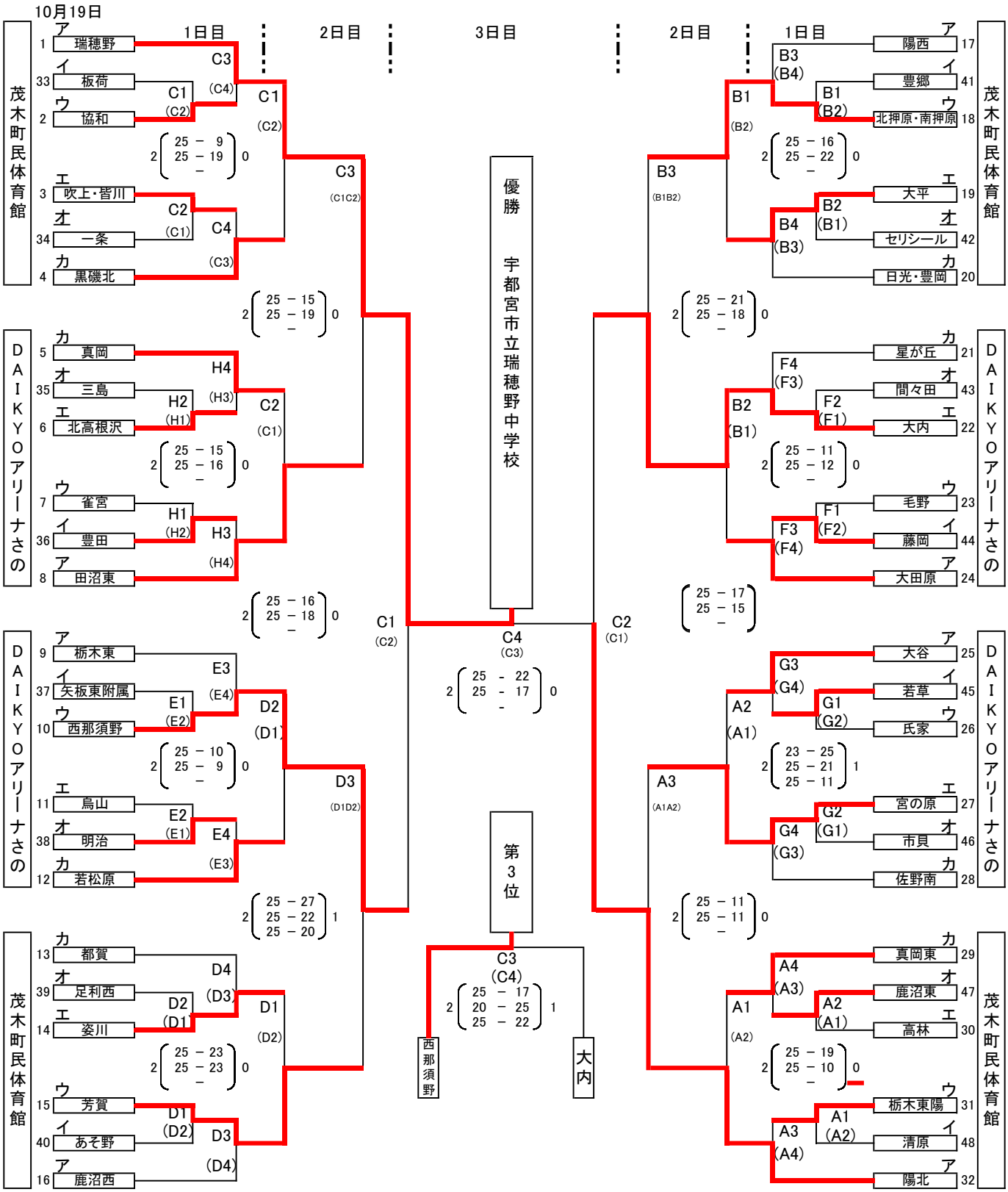

17日（金）DAIKYOアリーナさの（9:00）、茂木町民体育館（8:00）
ベスト16まで
19日（土）茂木町民体育館　開場8:00
ベスト4まで
20日（日）茂木町民体育館　開場8:00
準決勝、3決、決勝（5位トーナメント戦実施）

コート主任			
A	陽北	E	栃木東
B	陽西	F	大田原
C	瑞穂野	G	大谷
D	鹿沼西	H	田沼東

※会場準備		
A	E	役員、顧問、全員で行う
B	F	
C	G	
D	H	

http://www.tvollev.com